Montageanleitung für Schutzrosette 1295-MS SK3

Systemskizze

MONT-1295-MS-SK3 A4

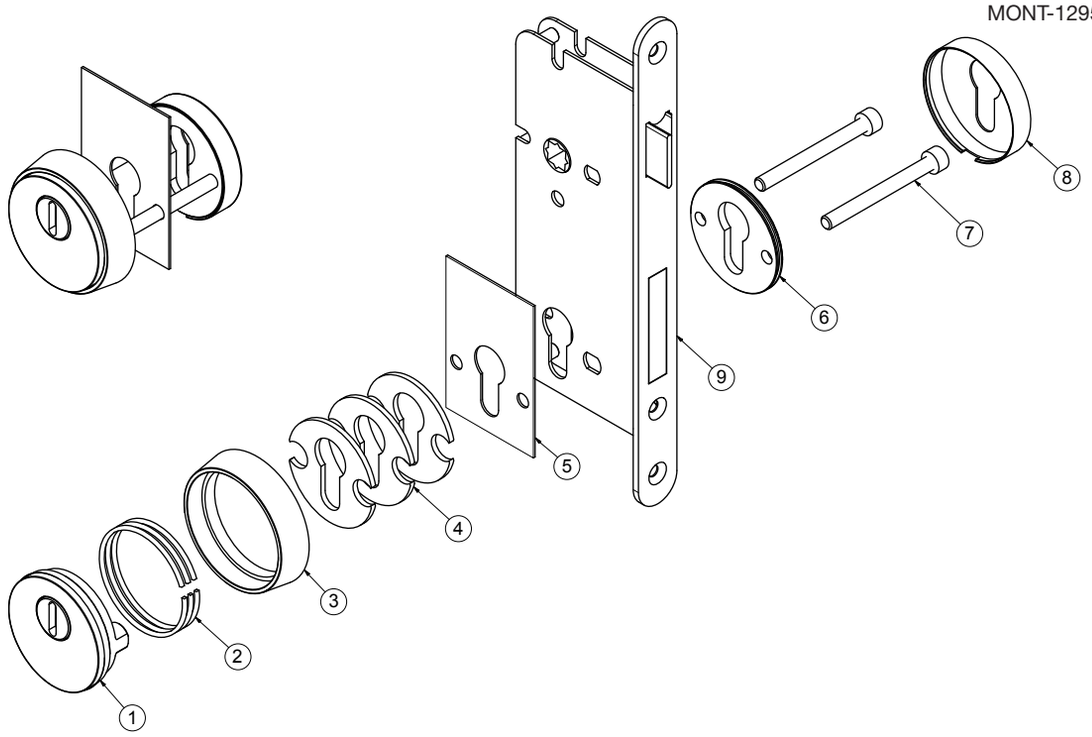

Kartoninhalt/Legende

Nr.	Menge	Bezeichnung
1	1	Rosettenkörper
2	3	Distanzringe mit je 1,5 mm zur Einstellung des Zylindervorstands
3	1	Außenring
4	3	Distanzplatten mit je 2,4 mm Stärke
5	1	Bohrschutzplatte
6	1	Grundplatte innen
7	2	Verbindungsschrauben M6
8	1	Abdeckrosette innen
9	0	Türschloss (nicht im Lieferumfang enthalten)

Montage

1. Die Bohrungen (Ø6-6,5 mm) für die M6 Befestigungsschrauben (7) durch das Türblatt ausführen.
2. Auf der Außenseite die Löcher für die Stütznocken des Bohrkörpers (1) nachbohren (Ø12 mm, 7 mm tief).
3. Die Bohrschutzplatte (5) auf das Türschloss (9) z.B. mit einem doppelseitigem Klebeband außenseitig positionsgenau anbringen und das Türschloss montieren.
4. Den Zylinder in das Türschloss einbauen.
5. Die Grundplatte (6) innen auf das Türblatt setzen und die Befestigungsschrauben (7) in passender Länge einsetzen.
6. Bei Bedarf die 1 bis 3 Distanzringe (2) mit je 1,5 mm Stärke auf dem Rosettenkörper (1) anbringen, um den Zylindervorstand auszugleichen (von 8 bis 12,5 mm möglich).
7. Den Rosettenkörper (1) über den Außenring (3) schieben.
8. Diese Außenteile auf das Türblatt aufsetzen und mit den Befestigungsschrauben (7) befestigen.
9. Die Abdeckrosette innen (8) auf die Montageplatte innen (6) aufklippen.

Befestigungsschrauben M6 (abhängig vom Zylindervorstand)

		Zylindervorstand außen			
		8 mm	9,5 mm	11 mm	12,5 mm
Schraube Bestell-Nr.	**Länge [mm]**	**Türstärke von - bis [mm]**			
SCHRAUBE ZY6X60	60	50 - 57	48,5 - 55,5	47 - 54	45,5 - 52,5
SCHRAUBE ZY6X65	65	55 - 62	53,5 - 60,5	52 - 59	50,5 - 57,5
SCHRAUBE ZY6X75	75	65 - 72	63,5 - 70,5	62 - 69	60,5 - 67,5
SCHRAUBE ZY6X80	80	70 - 77	68,5 - 75,5	67 - 74	65,5 - 72,5
SCHRAUBE ZY6X100	100	90 - 97	88,5 - 95,5	87 - 94	85,5 - 92,5

Einbauskizze

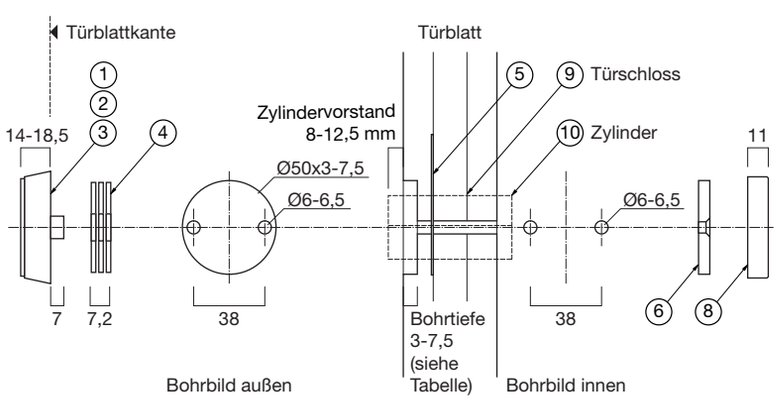

Niederlassungen

HELMUT GOLL GmbH&Co
Blaukreuzstraße 4
D-88131 Lindau (B)
Telefon: +49 / (0)8382 / 9609-0
Telefax: +49 / (0)8382 / 975089
E-Mail: vertrieb-de@helmutgoll.com

HELMUT GOLL GmbH
Mockenstraße 81
A-6971 Hard
Telefon: +43 / (0)5574 / 74177-0
Telefax: +43 / (0)5574 / 74177-80
E-Mail: vertrieb-at@helmutgoll.com

HELMUT GOLL AG
Industriestrasse 29
CH-9430 St. Margrethen
Telefon: +41 / (0)71 7446630
Telefax: +41 / (0)71 7446672
E-Mail: vertrieb-ch@helmutgoll.com